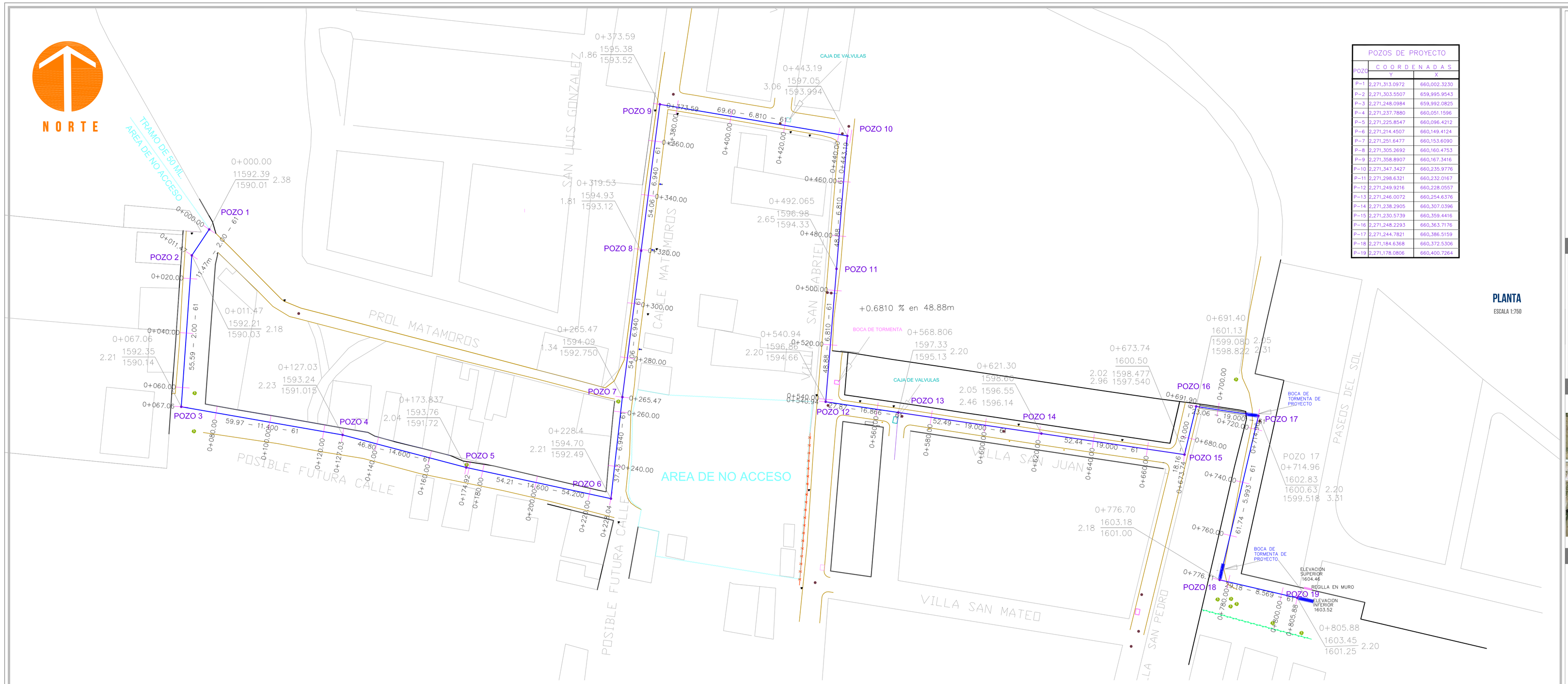

POZOS DE PROYECTO		
POZO	COORDENADAS Y	COORDENADAS X
P-1	2,271,313.0972	660,002.3230
P-2	2,271,303.5507	659,995.9543
P-3	2,271,248.0984	659,992.0825
P-4	2,271,237.7880	660,051.1596
P-5	2,271,225.8547	660,096.4212
P-6	2,271,214.4507	660,149.4124
P-7	2,271,251.6477	660,153.6090
P-8	2,271,305.2692	660,160.4753
P-9	2,271,358.8907	660,167.3416
P-10	2,271,347.3427	660,235.9776
P-11	2,271,298.6321	660,232.0167
P-12	2,271,249.9216	660,228.0557
P-13	2,271,246.0072	660,254.6376
P-14	2,271,238.2905	660,307.0396
P-15	2,271,230.5739	660,359.4416
P-16	2,271,248.2293	660,363.7176
P-17	2,271,244.7821	660,386.5159
P-18	2,271,184.6368	660,372.5306
P-19	2,271,178.0806	660,400.7264

PLANTA
ESCALA 1:750

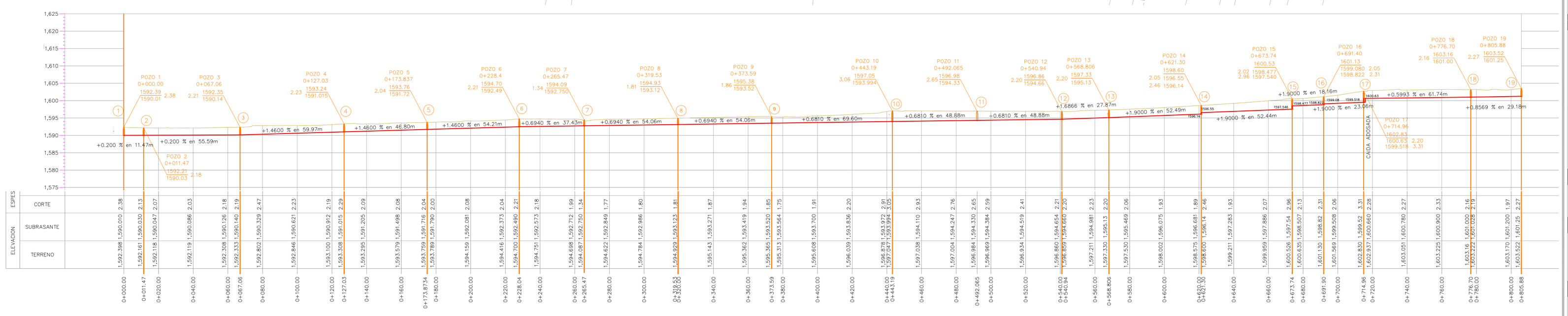

PERFIL COLOCACION DE TUBO DE 24" PVC S-25
ESCALA HORIZONTAL 1 : 1000
ESCALA VERTICAL 1 : 500
TOTAL VOLUMEN CORTE = 2,799.74m3
TOTAL VOLUMEN TERRAPLEN = -0.40m3

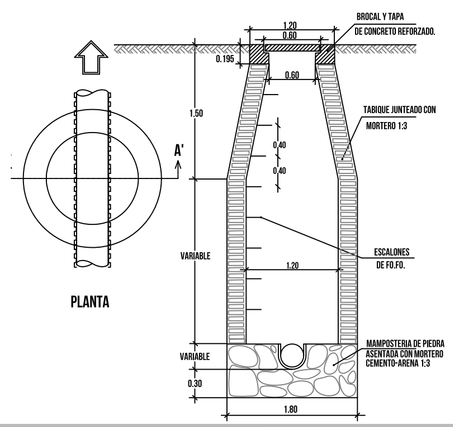

DETALLE DE ZANJA

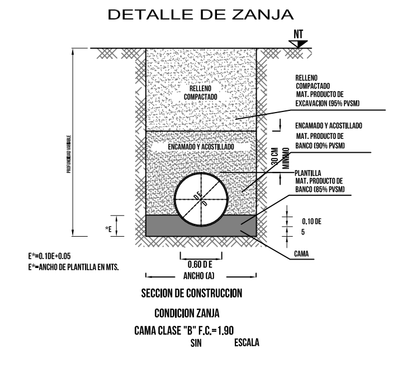

DATOS DE ZANJA

DIAMETRO NOMINAL(EC)		ANCHO	PROF. MIN.
CMS	PULG.	CMS.	CMS.
91	36	170	210
75	30	150	185
60	24	130	165
50	20	115	155
45	18	110	145
38	15	95	135
35	14	90	130
25	10	80	120

PRESUPUESTO			
CODIGO	CONCEPTO	UNIDAD	CANTIDAD
TZOP-01	TRAZO Y NIVELACIÓN A CIELO ABIERTO CON APARATO TOPOGRÁFICO	M.L.	805.88
TZOP-02	EXCAVACION EN CEPAS CON EQUIPO MECANICO.	M3.	2799.74
TZOP-03	PLANTILLA DE TEPETATE APIZONADA Y COMPACTADA AL 85%	M3.	549
TZOP-04	SUMINISTRO E INSTALACION DE TUBERIA DE 24" DE DIAMETRO S-25	M.L.	775.22
TZOP-05	ENCAM. Y ACOSTILL. DE TUBERIA CON MAT. DE BANCO COMPACTADO AL 90%	M3.	920.44
TZOP-06	RELLENO DE CEPAS CON MATERIAL DE BANCO COMPACTADO AL 90%	M3	660.96
TZOP-07	RELLENO DE CEPAS CON MATERIAL DEL LUGAR COMPACTADO AL 90%	M3.	991.45
TZOP-08	CARGA DEL MATERIAL PRODUCTO DE DEMOLICIONES Y O EXCAVACIONES.	M3.	2380.28
TZOP-09	POZO DE VISITA COMUN DE 0.00 A 2.00 MTS DE PROFUNDIDAD	PZS.	13.0
TZOP-10	POZO DE VISITA TIPO COMUN 2.01 A 2.50 MTS DE PROFUNDIDAD	PZA.	6.00
TZOP-11	CONSTRUCCION DE BOCAS DE TORMENTA	PZA.	4.00

Tlajomulco

DIRECCIÓN GENERAL DE OBRAS PÚBLICAS
DIRECCIÓN DE PROYECTOS Y RECURSOS FEDERALES

COLECTOR PLUVIAL EN FRACCIONAMIENTO VILLAS DE SAN AGUSTIN, EN SAN AGUSTIN, TLAJOMULCO DE ZUÑIGA, JALISCO.

LOCALIZACIÓN

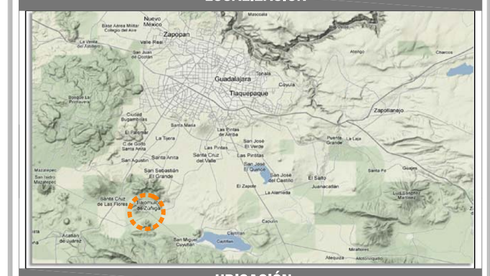

UBICACIÓN

SIMBOLOGÍA

- ARROYO DE CALLE RODADO DE VEHICULOS
- MURO LIMITE DE PROPIEDAD
- MALLA CICLON
- CERCA ALAMBRE PUA
- MURO LIMITE DE PROPIEDAD
- MALLA CICLON
- ARBOL / PALMA
- 52.44 – 19.000 – 61 LONG. – PEND. AL MILL. – DIAM EN CENTIM
- POZO 9 REGISTRO SANITARIO DE PROYECTO
- 0+100.00 — E - 5 ESTACION - CADENAMIENTO
- BOCA DE TORMENTA EXISTENTE
- BOCA DE TORMENTA PROYECTO
- LUMINARIA
- POSTE C.F.E.
- REGISTRO SANITARIO EXISTENTE
- POSTE DE TELMEX
- AREA DE NO ACCESO

ESPECIFICACIONES

1.- TODAS LAS ACOTACIONES ESTAN DADAS EN METROS, EXCEPTO LAS INDICADAS EN OTRA UNIDAD.

2.- LA EXCAVACION SE REALIZARA EN UN ANCHO DE ACUERDO A LA PROFUNDIDAD. EN FUNCION DE CADA DIAMETRO, CONFORME A LO INDICADO EN LA TABLA DE ESPECIFICACIONES CORRESPONDIENTES, DEPOSITANDO EL MATERIAL PRODUCTO DE LA EXCAVACION A UN COSTADO DE LA ZANJA.

3.- SE DEBERA INSTALAR UNA PLANTILLA DE MATERIAL TIPO "B", A FIN DE QUE LA TUBERIA QUEDE ASENTADA EN FORMA UNIFORME SOBRE LA ZANJA, DEPAMDO DEJAR ESPACIOS ENTRE ESTOS, DE TAL MODO QUE EVITE DAMAR LA TUBERIA, PUDIENDO SER CON MATERIAL PRODUCTO DE LA EXCAVACION, SI ESTE ES APROBADO, O CON MATERIAL DE BANCO.

4.- EL ACOSTILLADO DEBERA DE REALIZARSE HASTA UNA ALTURA DE 30 CM. ARRIBA DEL LOMO DEL TUBO, CON MATERIAL PRODUCTO DE LA EXCAVACION, RETIRANDO LAS PARTICULAS QUE PUEDAN DAMAR LA TUBERIA, COMPACTADO A 90% DE LA PRUEBA PROCTOR, EN CAPAS DE 20 CM. Y HUMEDECIENDO EL MATERIAL CON AGUA.

5.- EL RELLENO COMPLEMENTARIO, DEBERA DE REALIZARSE CON LAS MISMAS CARACTERISTICAS DEL ACOSTILLADO. A UNA COMPACTACION DEL 95% DE LA PRUEBA PROCTOR.

6.- CONFORME A LOS LINEAMIENTOS DEL ORGANISMO OPERADOR, TODA LA TUBERIA QUE SE INDICA EN EL PROYECTO DEBERA SER DE JUNTA HERMETICA.

7.- LA INSTALACION DE LA TUBERIA, DEBERA DE REALIZARSE CONFORME A LOS LINEAMIENTOS Y ESPECIFICACIONES DEL ORGANISMO OPERADOR, DEBIENDO DE COMUNICAR A LA AUTORIDAD LA TERMINACION PARA QUE EN PRESENCIA DEL PERSONAL TECNICO ADECUADO SEA RECORRIDA PARTES DE SU PUESTA EN

8.- EN CADA DEFLEXION O CAMBIO DEL SENTIDO DEL FLUJO, SE DEBERA DE CONSTRUIR UN POZO, Y ESTE SERA REALIZADO CONFORME A LOS LINEAMIENTOS CONSTRUCTIVOS OFICIALES, UTILIZANDO BROCAL Y TAPA DE FIERRO FUNDIDO PREVIENDO QUE ESTA QUEDE PERFECTAMENTE ALINEADA A LA RASANTE DE LA VIALIDAD.

9.- EL COLCHON MINIMO EN LA INSTALACION DEBERA DE SER NO MENOR A 1.50 MTS. A NIVEL DE ARRASTRE, POR LO QUE CUALQUIER DIMENSION MENOR A ESTA DEBERA DE COMPACTARSE EL MATERIAL CON DOLELOCEMENTO, A FIN DE PROTEGER LA TUBERIA DE CUALQUIER CARGA EXTERNA.

10.- EN CASO DE QUE EL TRAMO DE RED EXISTENTE TENGA DEFECTOS CONSTRUCTIVOS O OPERATIVOS, ESTE DEBERA SER SUSTITUIDO POR UNO NUEVO CON LAS MISMAS CARACTERISTICAS HIDRAULICAS.

DESCRIPCION DEL PROYECTO

INSTALACION DE 805.88 MTS. DE TUBERIA DE PVC 24" S-25 DE DIAM.

LOCALIDAD

SAN AGUSTIN

NOMBRE DE ARCHIVO: COLECTOR PLUVIAL VILLAS DE S.DWG

ESCALA INDICADA | FORMATO: 90 X 60

DIRECTOR GENERAL DE OBRAS PÚBLICAS

ING. JORGE GONZÁLEZ MORALES

DIRECTOR DE PROYECTOS Y GESTIÓN DE RECURSOS FEDERALES

ING. JONATHAN OMAR CRUZ IÑIGUEZ

SUPERVISOR DE PROYECTOS DE OBRAS PÚBLICAS

FECHA	LAMINA	CLAVE
ENERO 2019	1 DE 1	PLU 24" 01